EN **MOUNTING INSTRUCTIONS**

DE **EINBAUANWEISUNG**

FR **NOTICE D'INSTALLATION**

NL **INBOUW-HANDLEIDING**

IT **INSTRUZIONI PER L'INSTALLAZIONE**

ES **INSTRUCCIONES PARA EMPOTRAR**

NO **MONTERINGSANVISNING**

DA **MONTERERINGSANVISNING**

SE **MONTERINGSANVISNING**

FI **ASENNUSOHJE**

CZ **NÁVOD K VESTAVĚNÍ**

SK **NÁVOD PRE ZABUDOVANIE**

SI **NAVODILA ZA VGRADNJO**

HR **UPUTE ZA UGRADNJU**

SR **UPUTSTVA ZA UGRADNJU**

RU **РУКОВОДСТВО ПО МОНТАЖУ**

UA **ІНСТРУКЦІЯ ДЛЯ МОНТУВАННЯ**

KZ **ОРНАТУ ЖӨНІНДЕГІ НҰСҚАУЛЫҚ**

ZH/CN **嵌入安装说明**

ZH/TW **嵌入安裝說明**

EN (certain models only)

DE (nur bei einigen Modellen)

FR (sur certains modèles uniquement)

NL (hebben slechts enkele modellen)

IT (possiedono solo alcuni modelli)

ES (disponible sólo con algunos modelos)

NO (kun visse modeller)

DA (kun visse modeller)

SE (endast vissa modeller)

FI (ei kaikissa malleissa)

CZ (jen u některých modelů)

SK (len určité modely)

SI (imajo samo nekateri modeli)

HR (imaju samo određeni modeli)

SR (imaju samo određeni modeli)

RU (только в некоторых моделях)

UA (лише в деяких моделях)

KZ (тек кейбір үлгілерде)

ZH/CN (适用于某些型号)

ZH/TW (適用於某些型號)

	A (mm)	B (mm)	C (mm)	D (mm)
*	540, 555	1744	1772	1775-1780
	540, 555	1369	1397	1400-1405
	540, 555	1197	1224	1225-1231
	540, 555	997	1024	1025-1031
	540, 555	847	875	878- 883

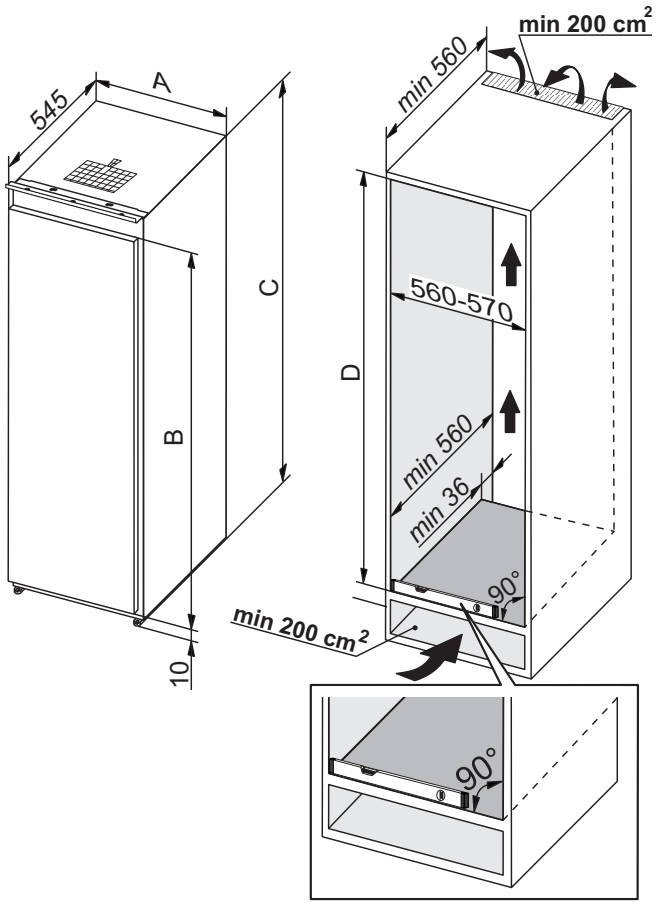

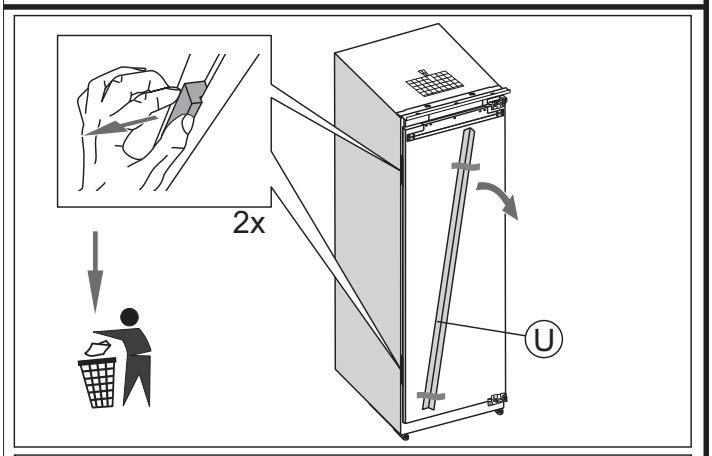

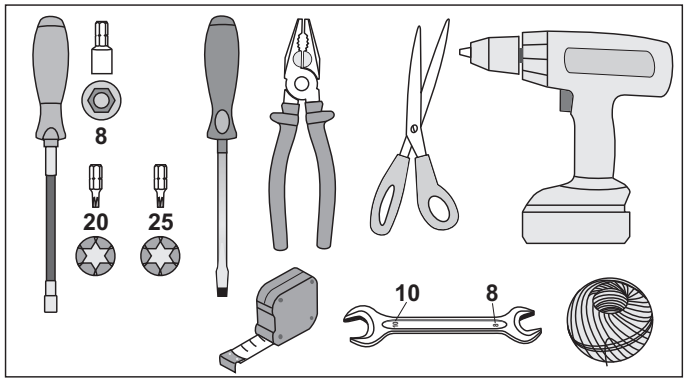

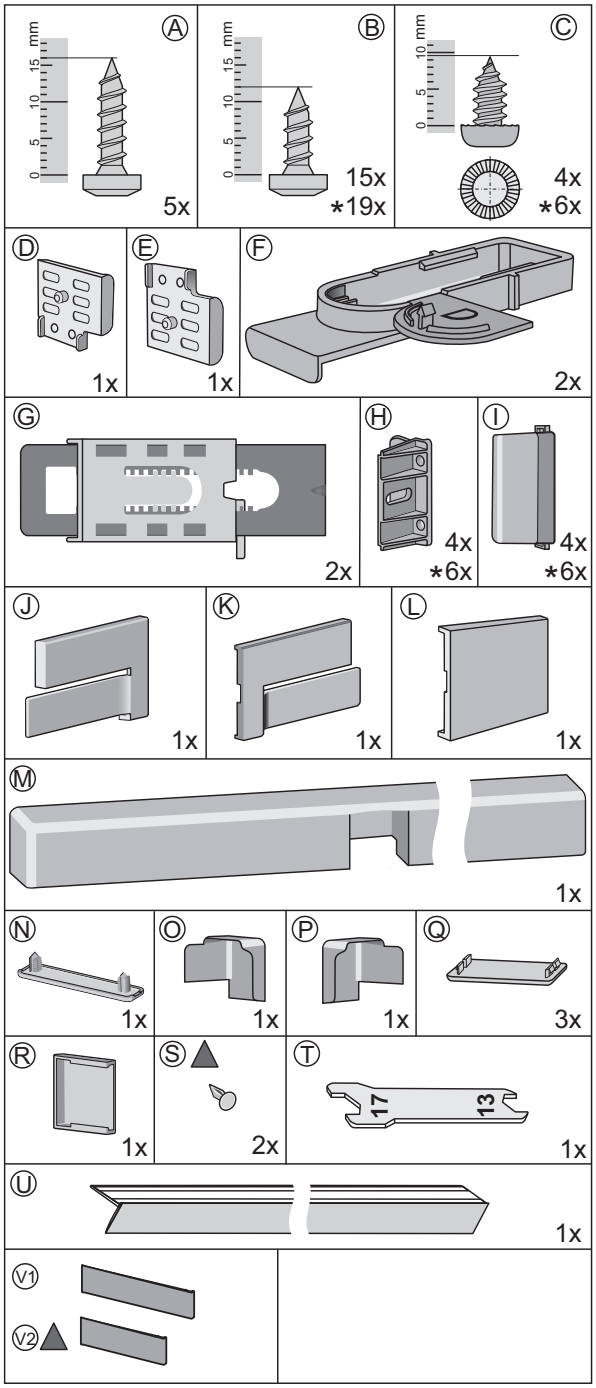

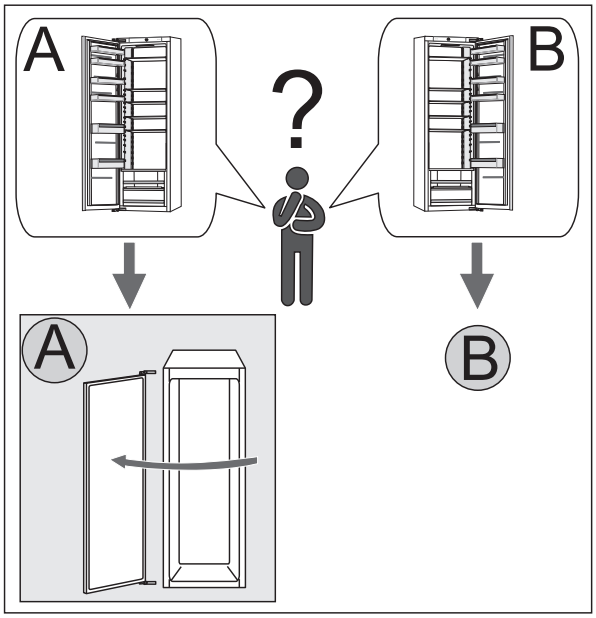

A

1

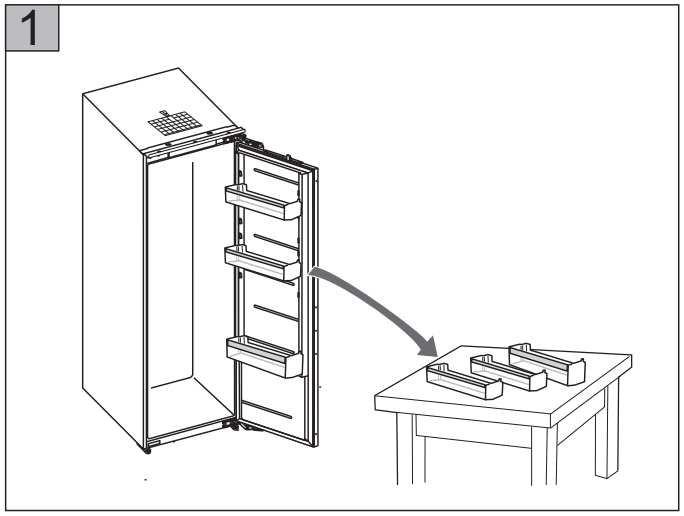

2

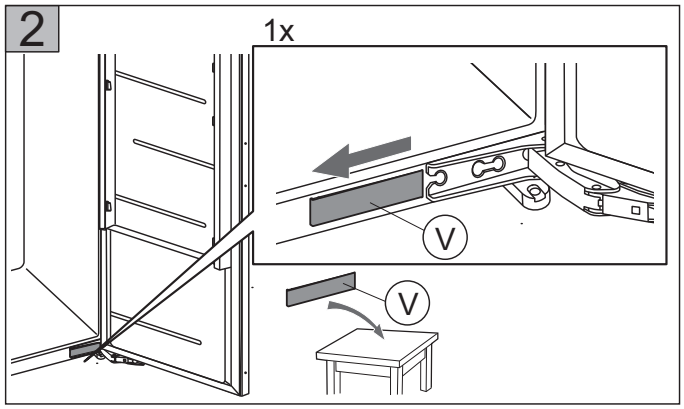

3

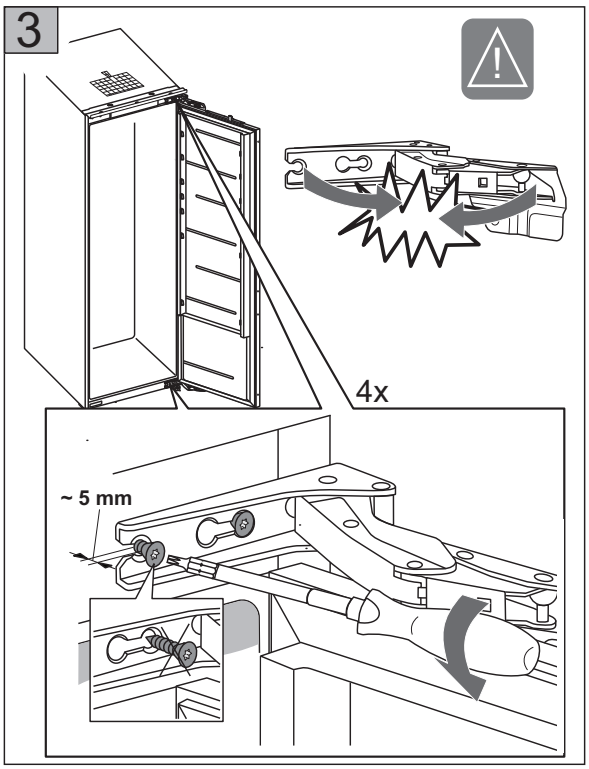

4

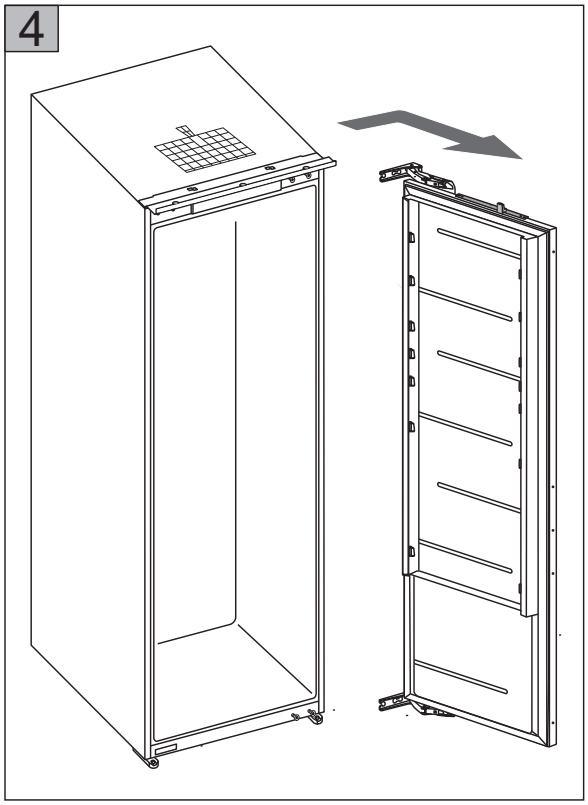

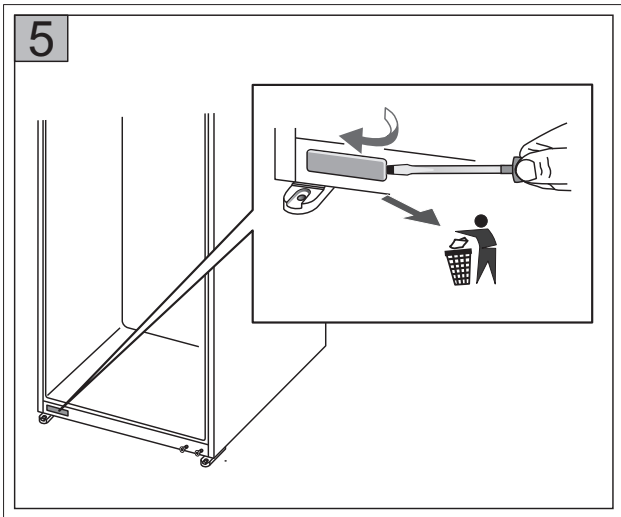
5

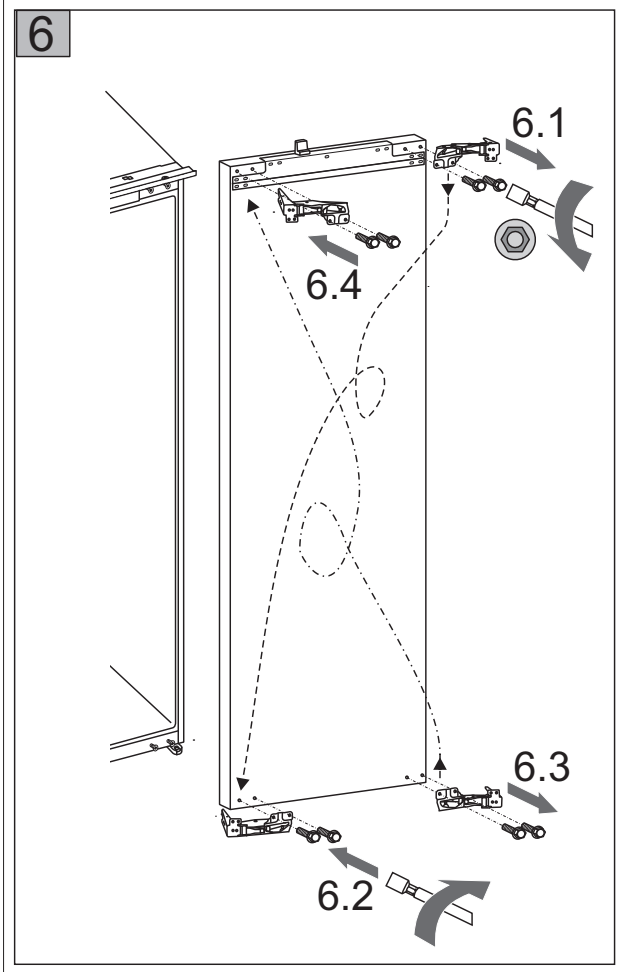
6
6.1
6.4
6.3
6.2

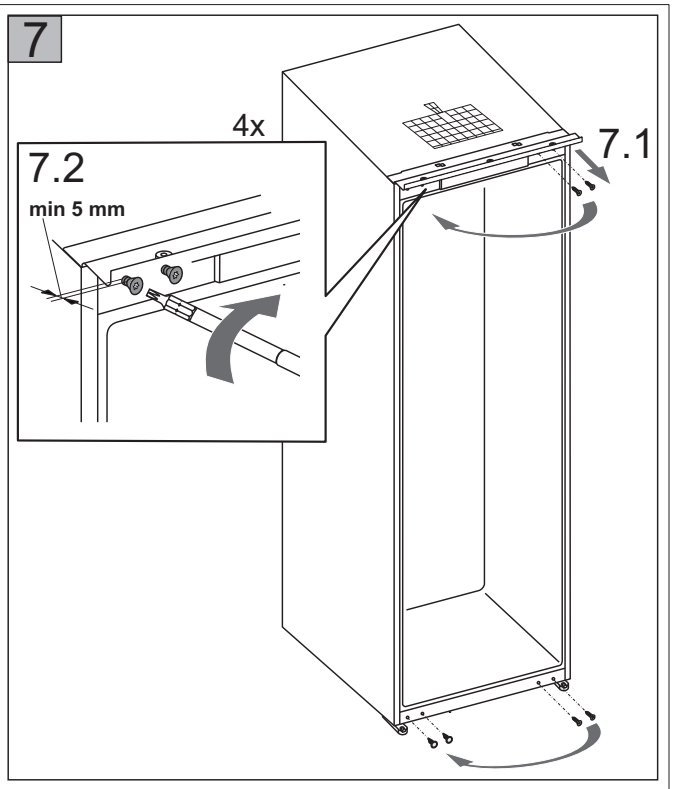
7
4x
7.1
7.2
min 5 mm

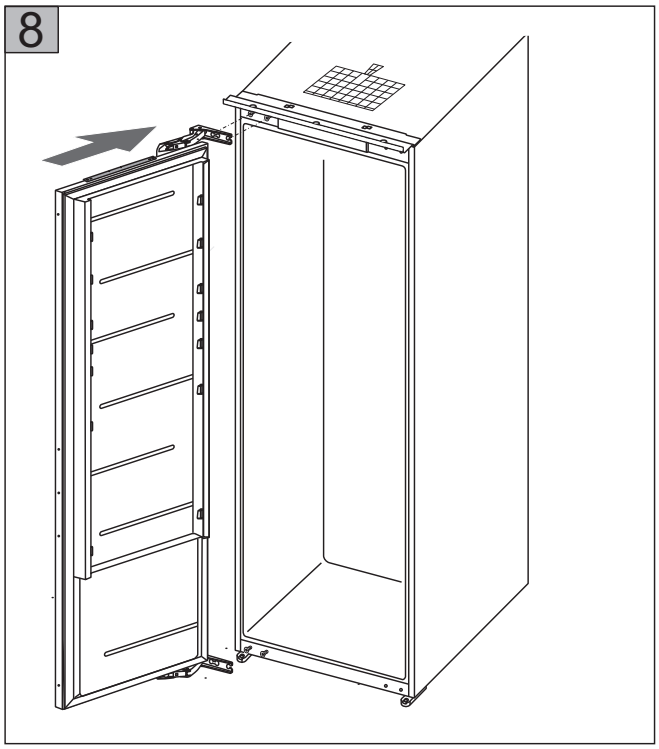
8

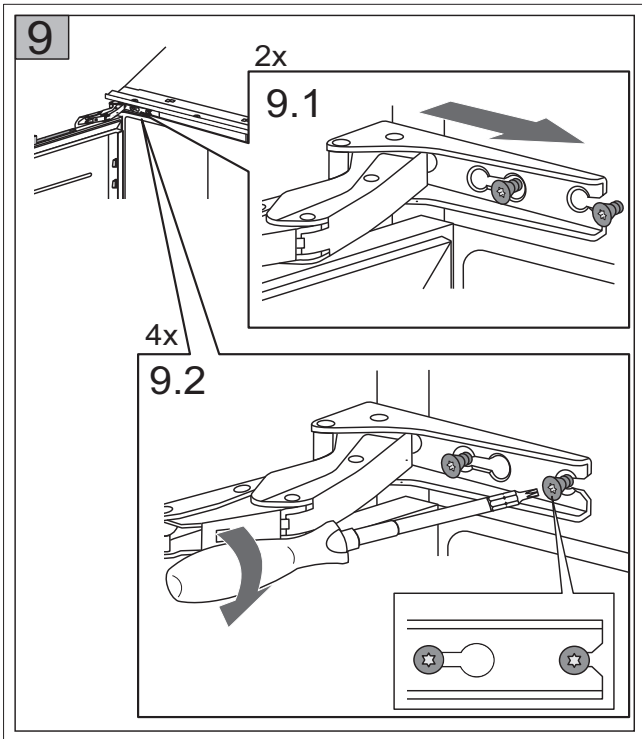
9
2x
9.1
4x
9.2

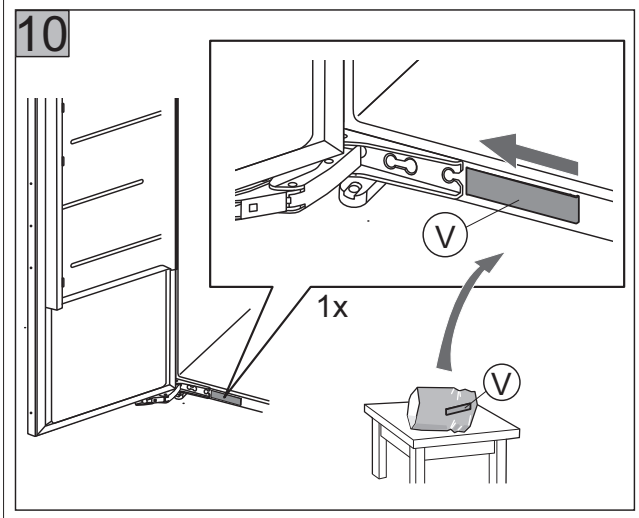
10
V
1x
V

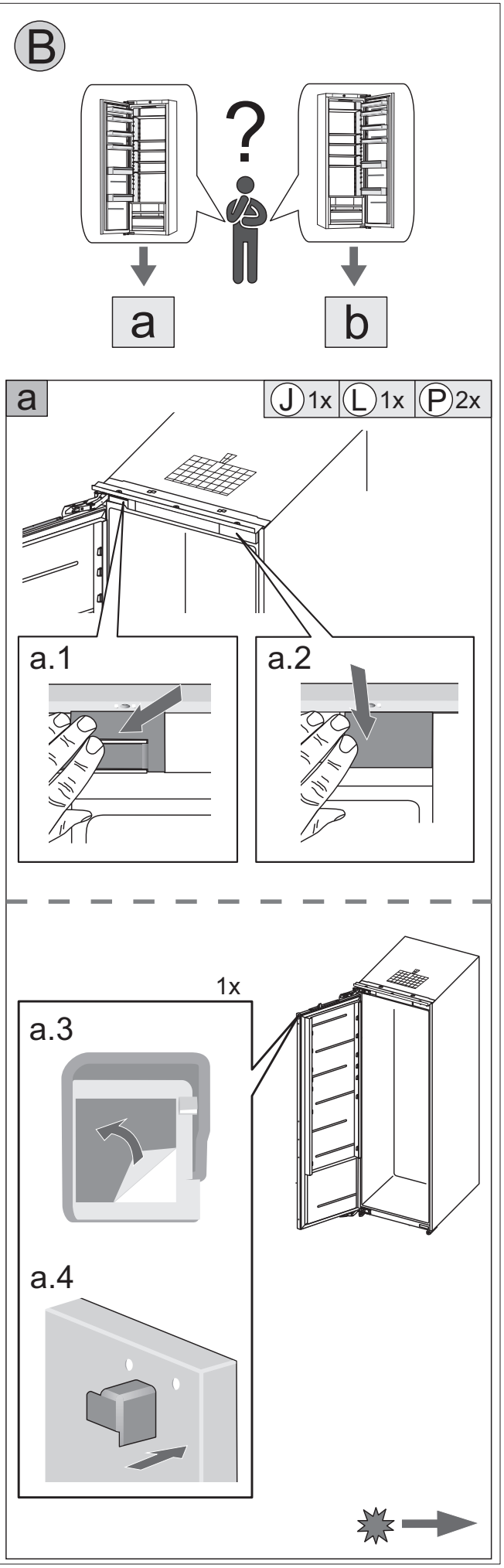
B
?
a
b
a
J 1x
L 1x
P 2x
a.1
a.2
1x
a.3
a.4

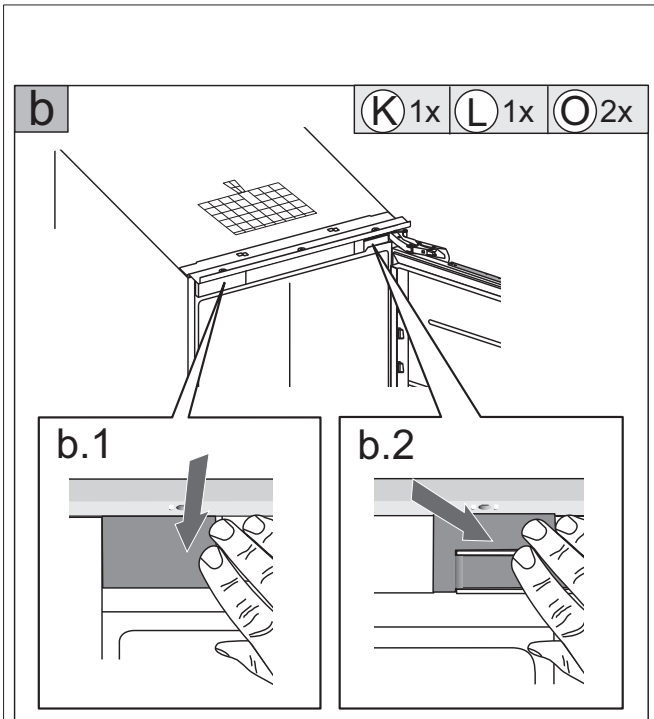
b
K 1x
L 1x
O 2x
b.1
b.2

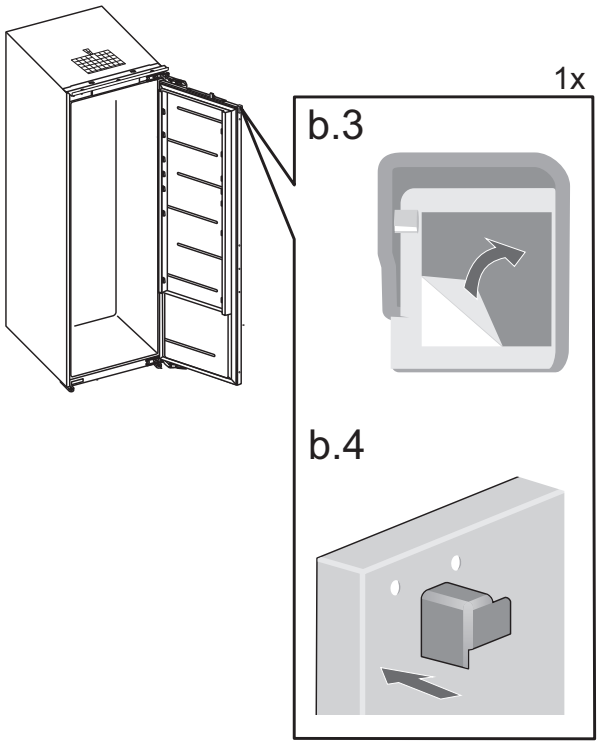
1x
b.3
b.4

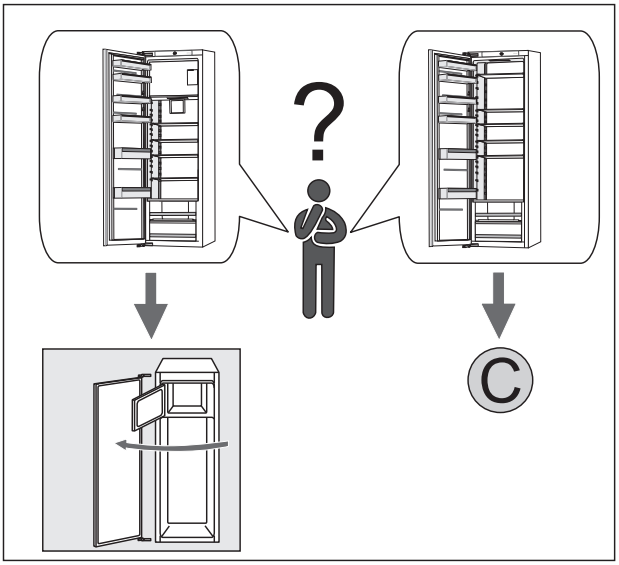
?
C

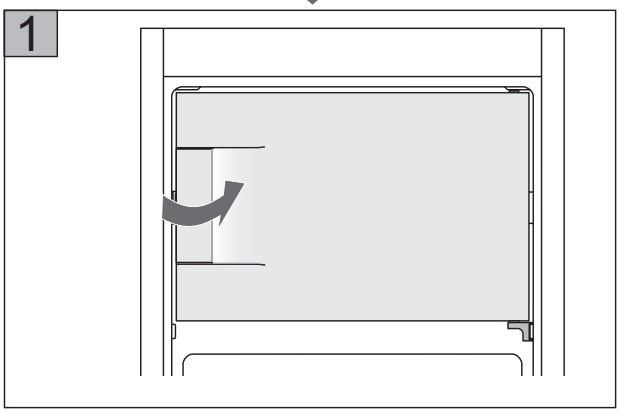
1

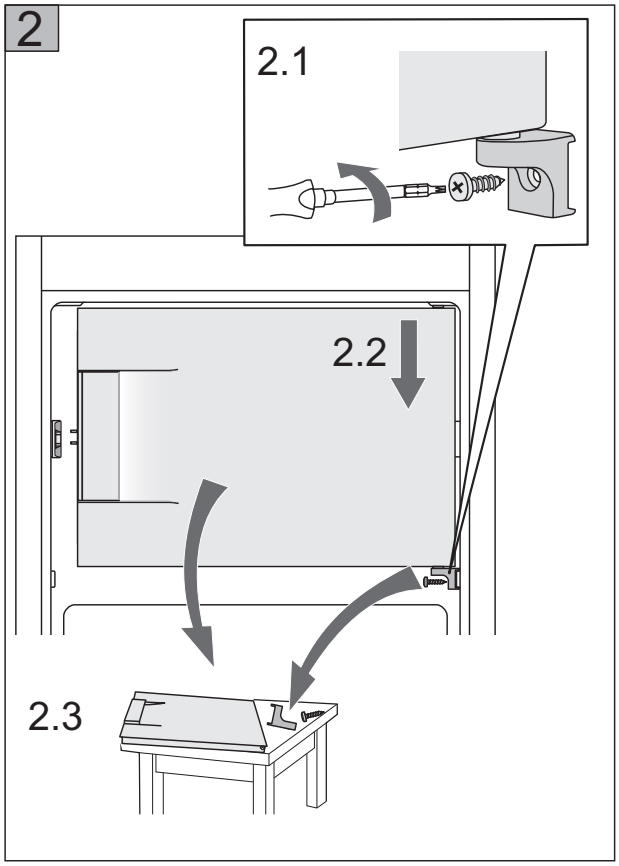
2
2.1
2.2
2.3

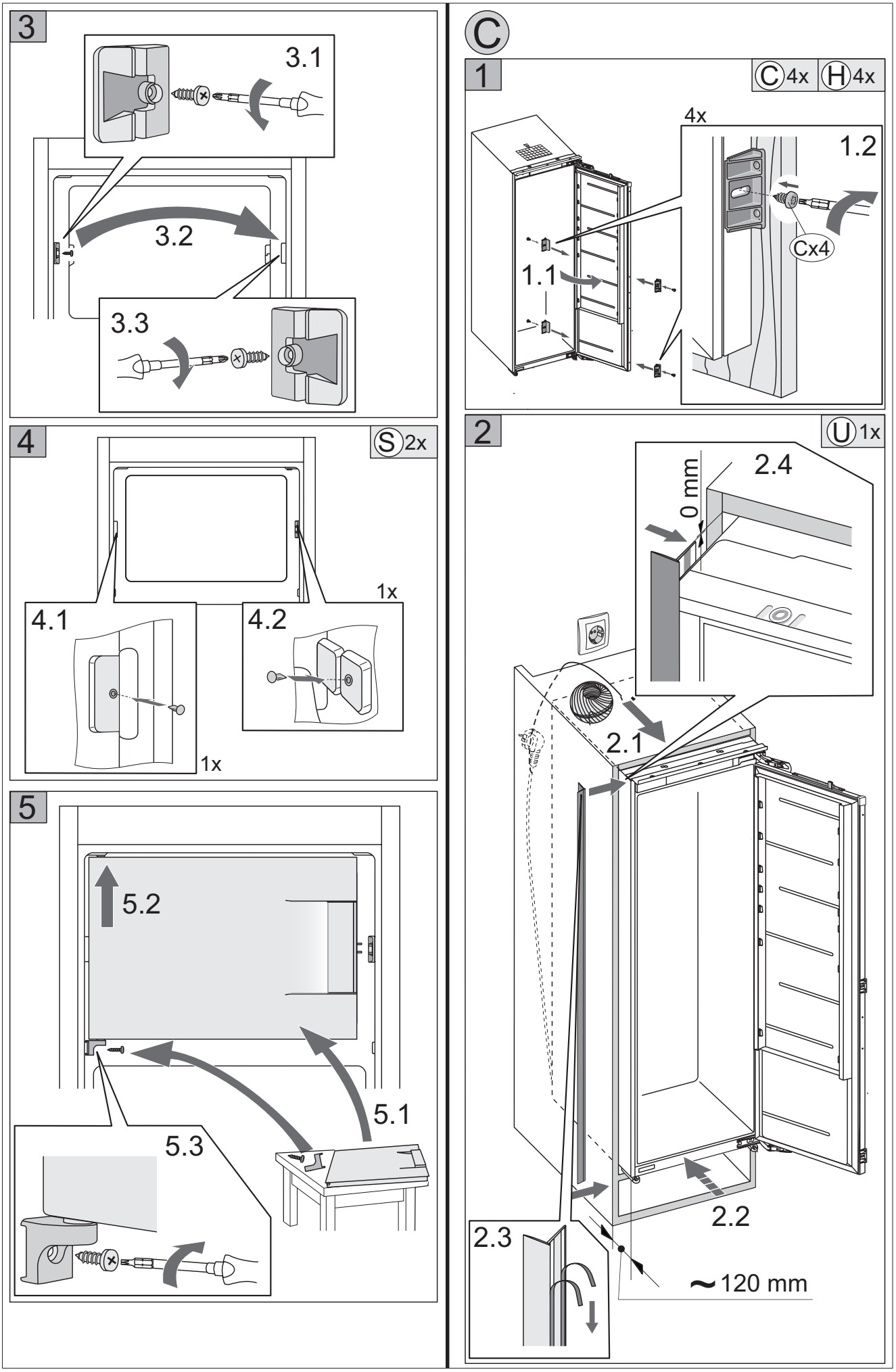
3
3.1
3.2
3.3
4
S 2x
4.1
1x
4.2
1x
5
5.2
5.1
5.3
C
1
C 4x
H 4x
4x
1.2
Cx4
1.1
2
U 1x
2.4
0 mm
2.1
2.2
2.3
~120 mm

3

D 1x | E 1x | F 2x

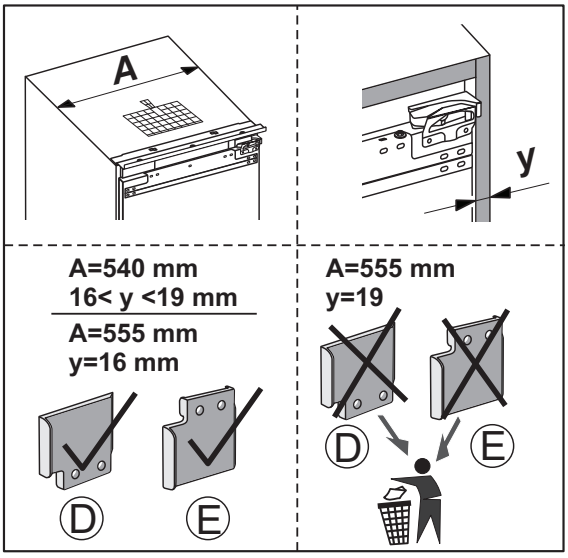

4

D 1x | E 1x | F 2x

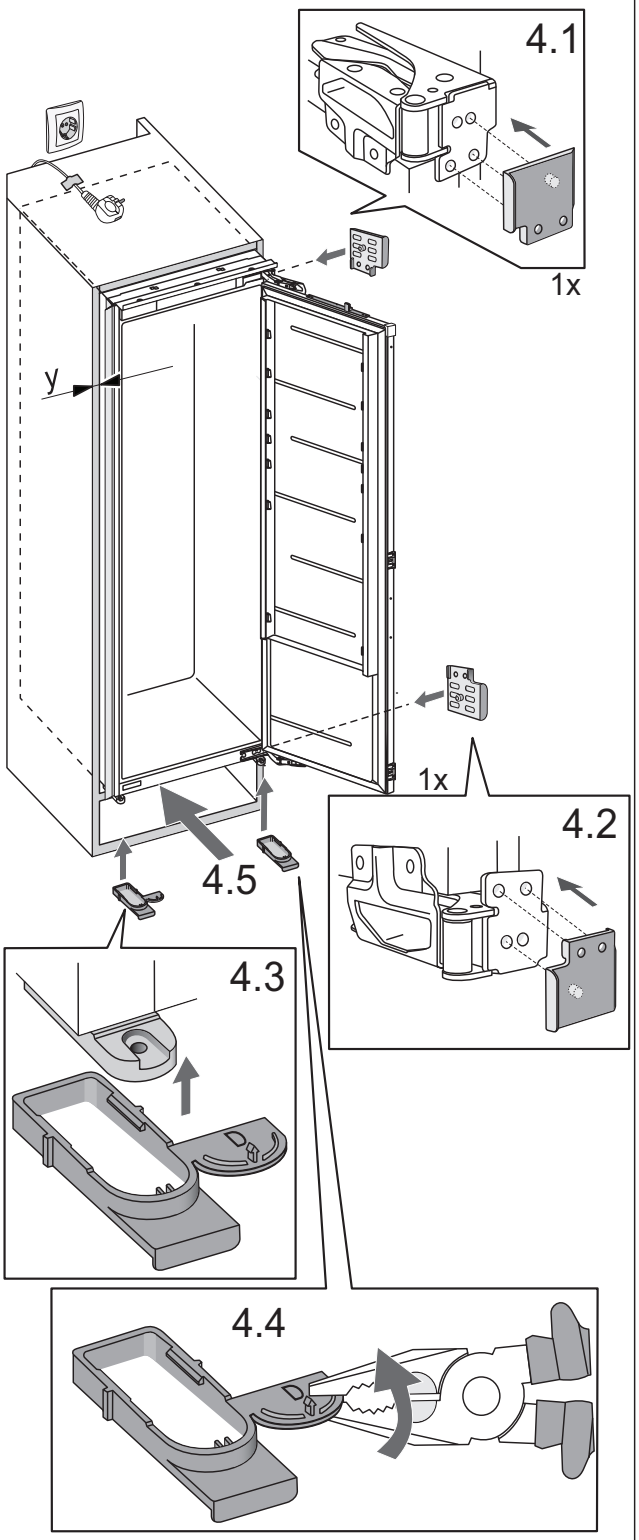

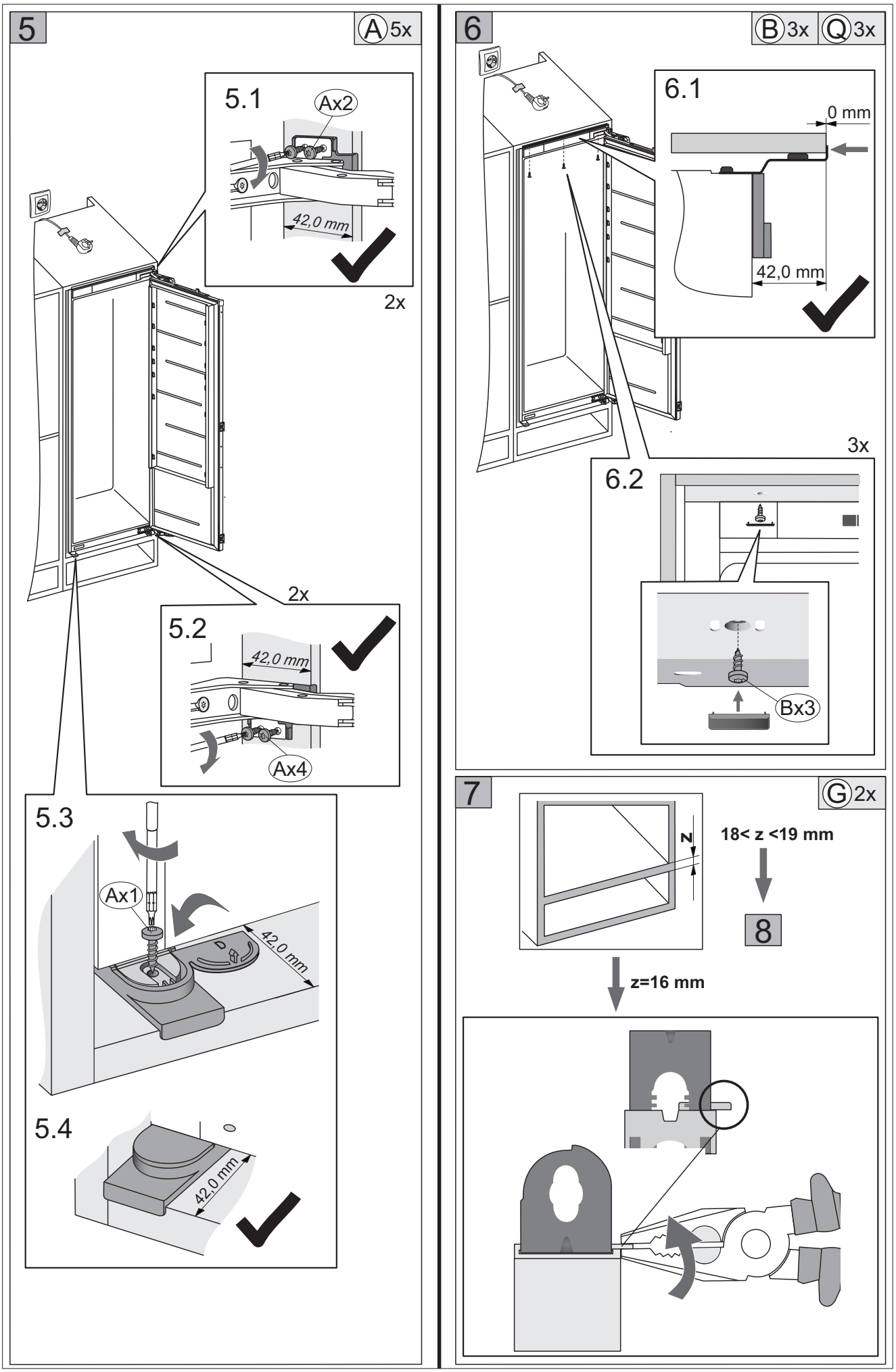
5
A 5x
5.1
Ax2
42,0 mm
2x
2x
5.2
42,0 mm
Ax4
5.3
Ax1
42,0 mm
5.4
42,0 mm
6
B 3x
Q 3x
6.1
0 mm
42,0 mm
3x
6.2
Bx3
7
G 2x
z
18< z <19 mm
8
z=16 mm

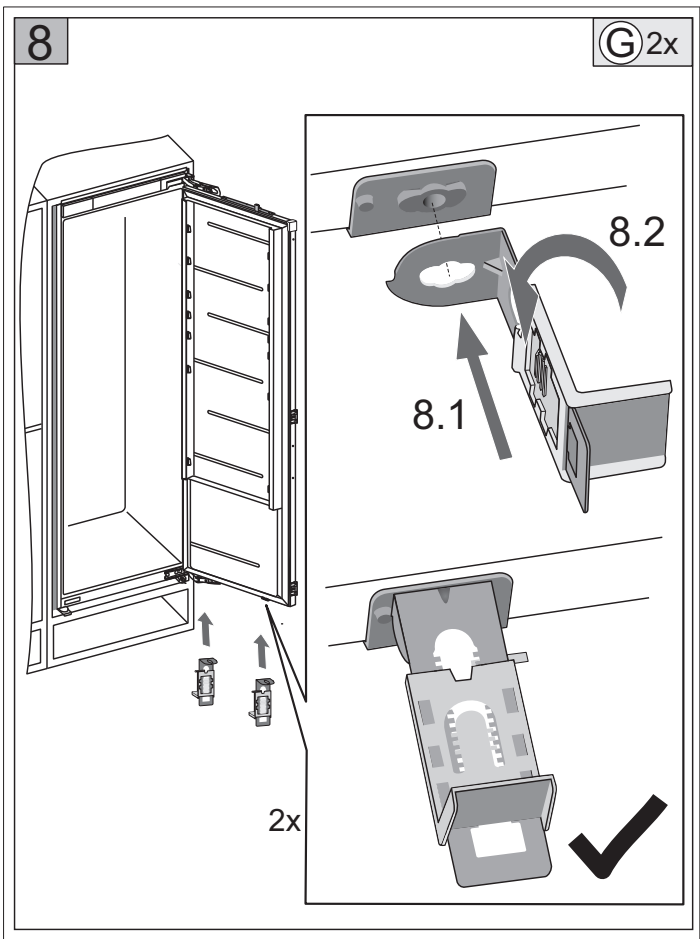
8
G 2x
8.2
8.1
2x

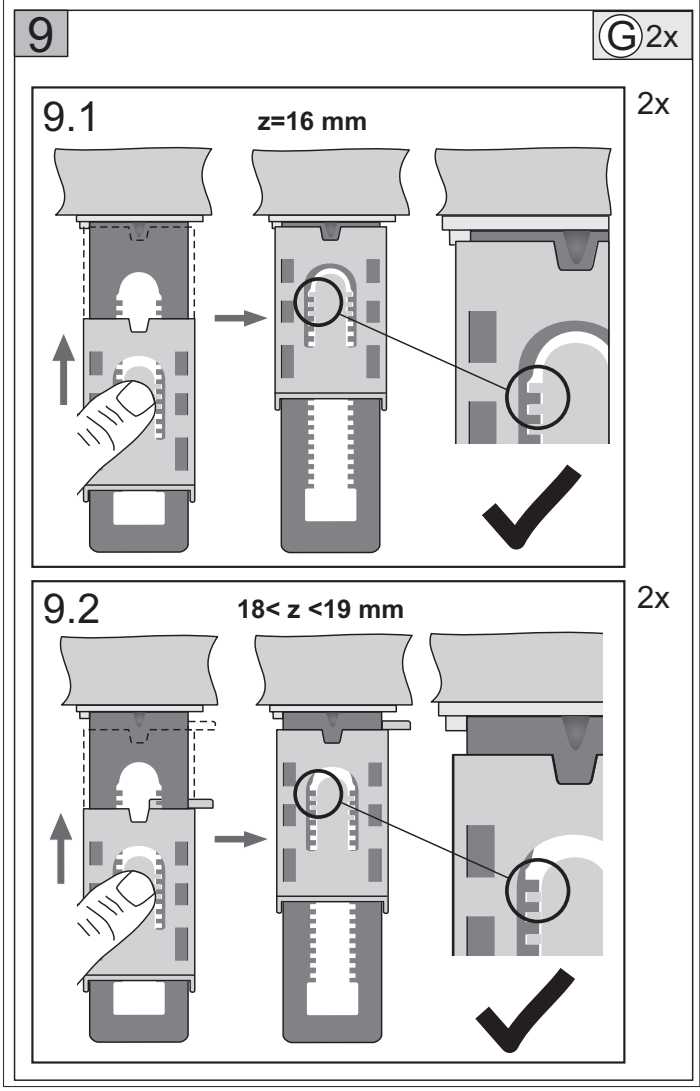
9
G 2x
9.1
z=16 mm
2x
9.2
18< z <19 mm
2x

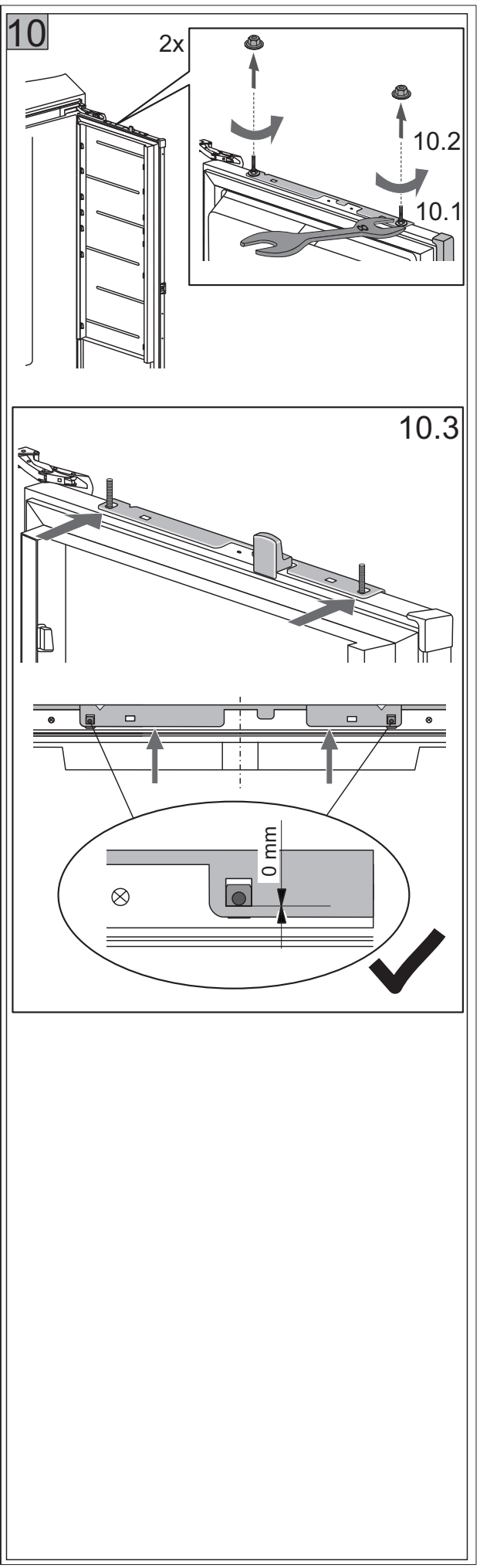
10
2x
10.2
10.1
10.3
0 mm

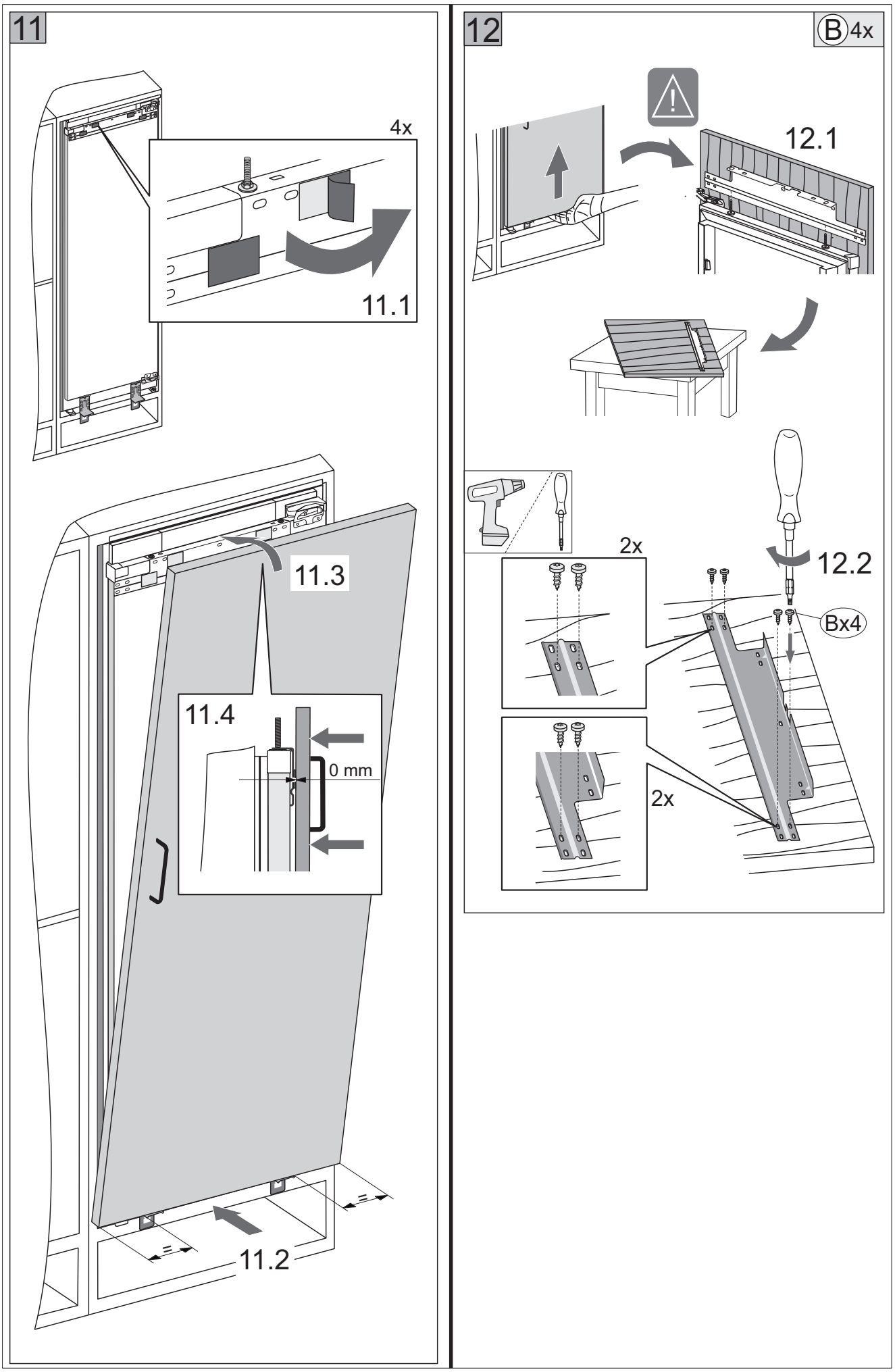
11
4x
11.1
11.3
11.4
0 mm
11.2
12
B 4x
12.1
2x
12.2
Bx4
2x

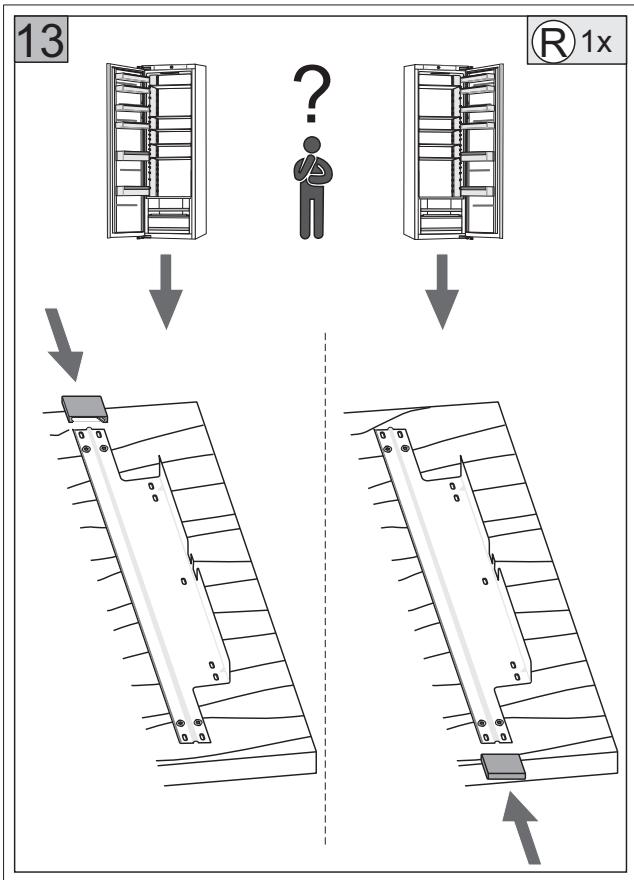
13
R 1x

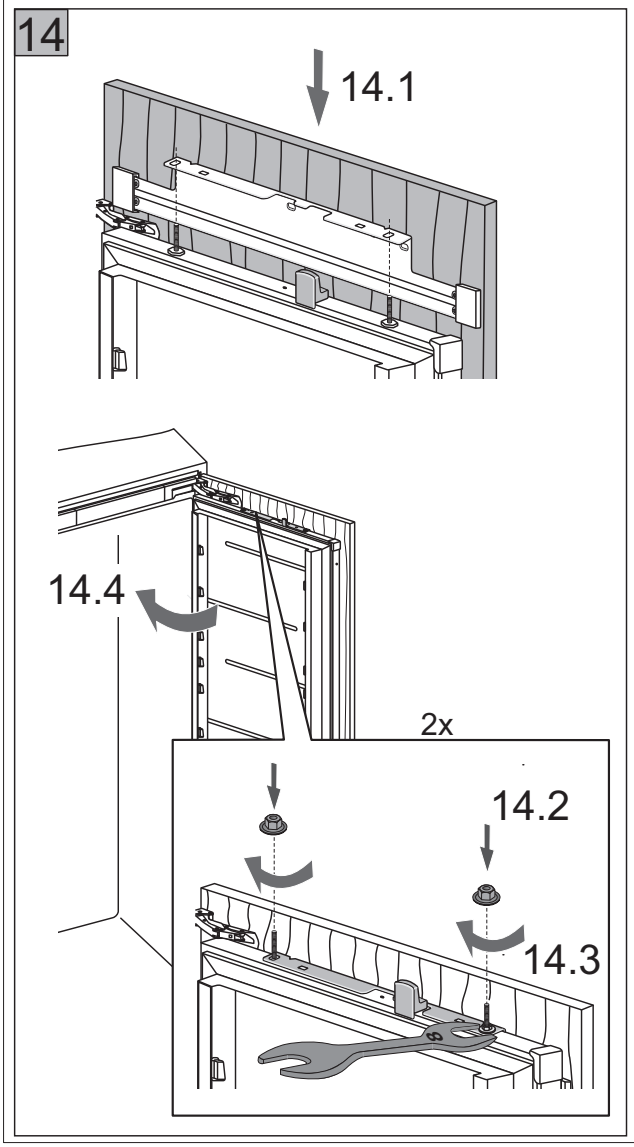
14
14.1
14.4
2x
14.2
14.3

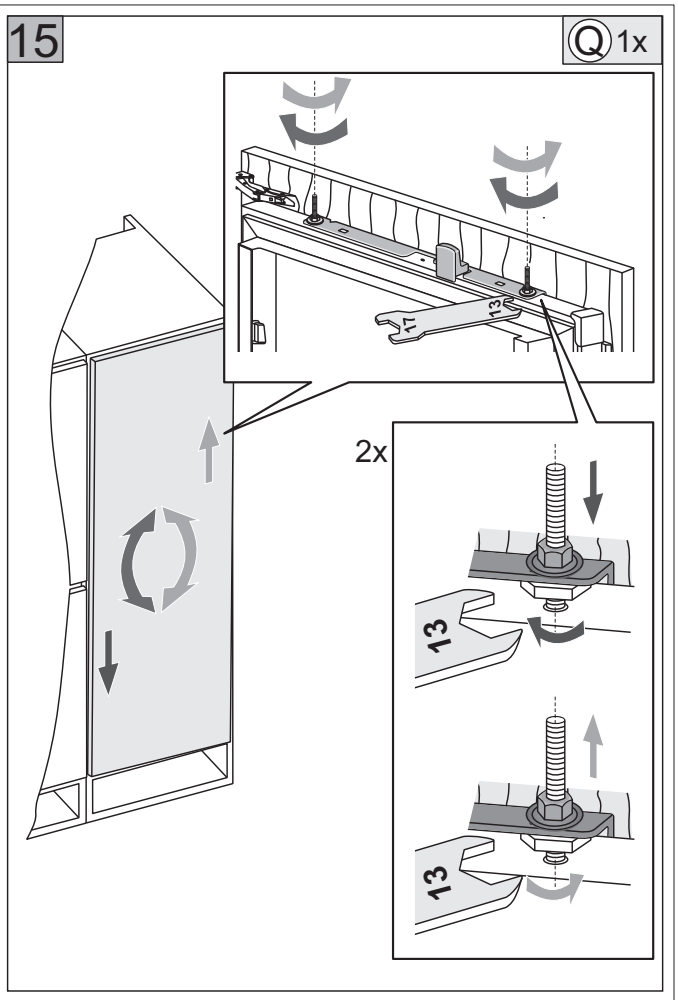
15
Q 1x
2x
13
13

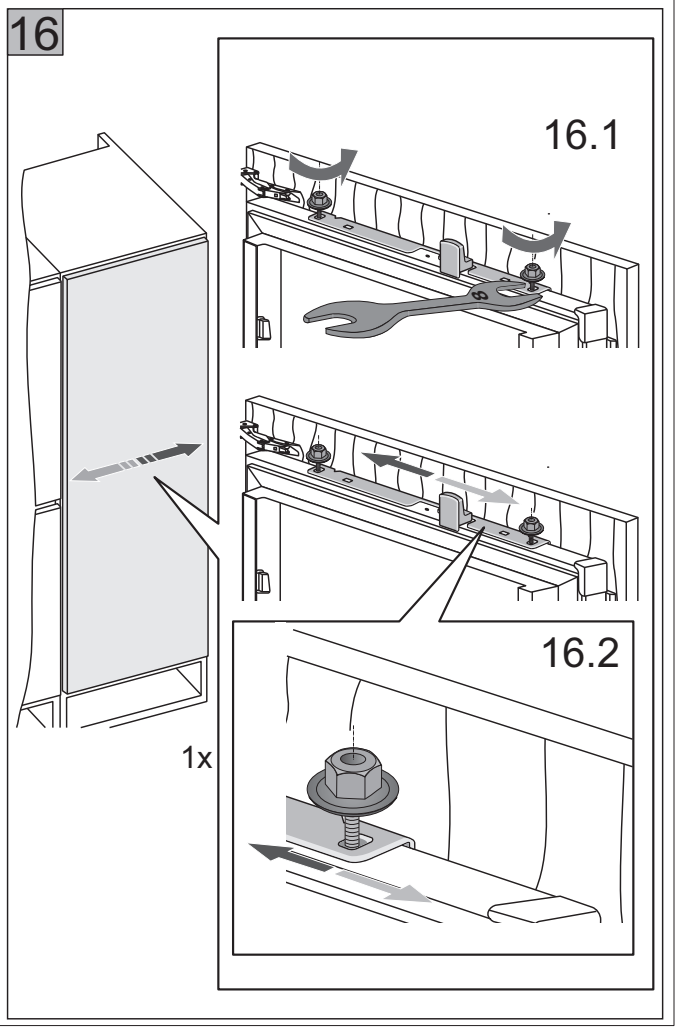
16
16.1
16.2
1x

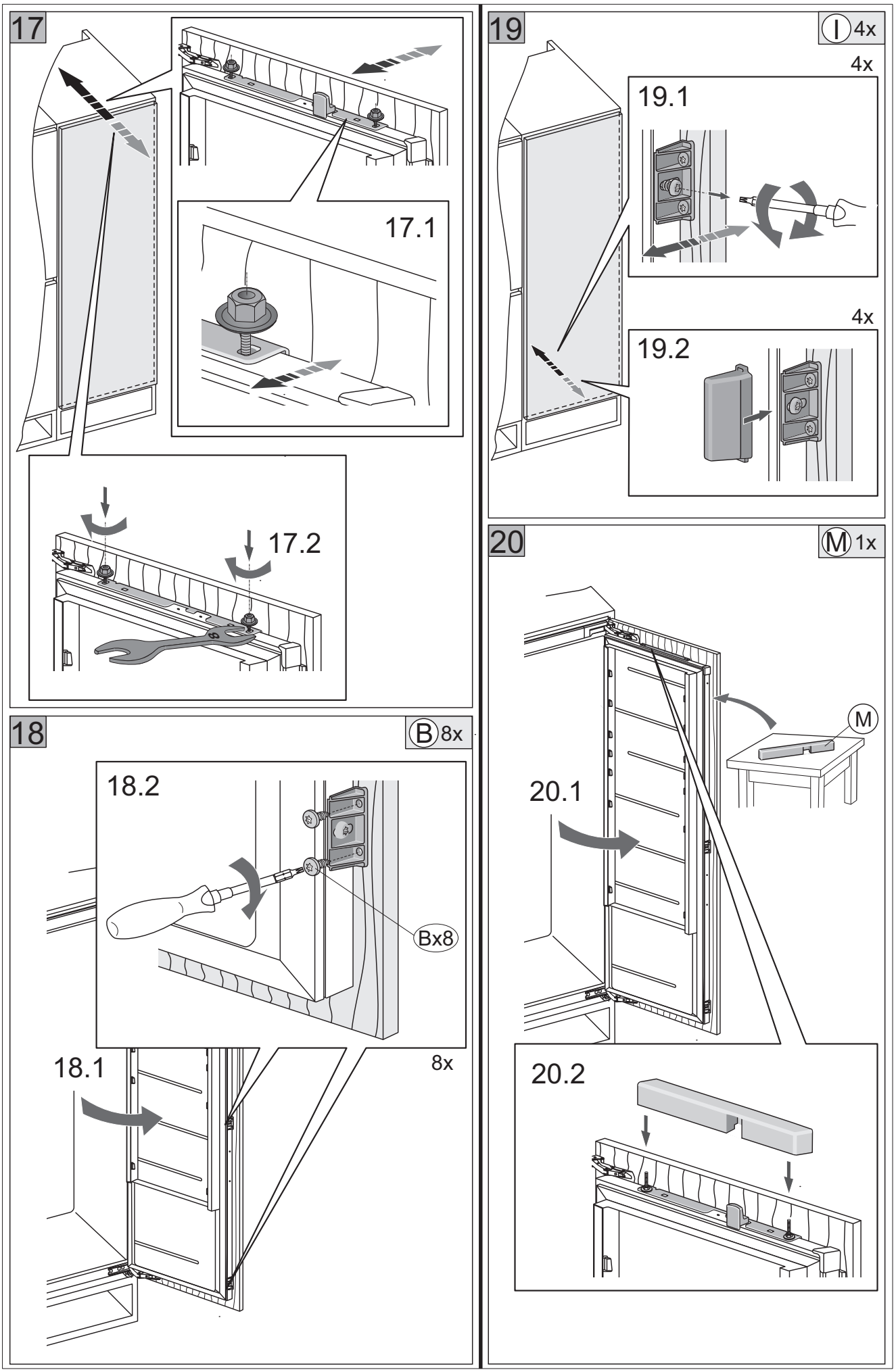
17
17.1
17.2
18
B 8x
18.2
Bx8
18.1
8x
19
I 4x
4x
19.1
4x
19.2
20
M 1x
M
20.1
20.2

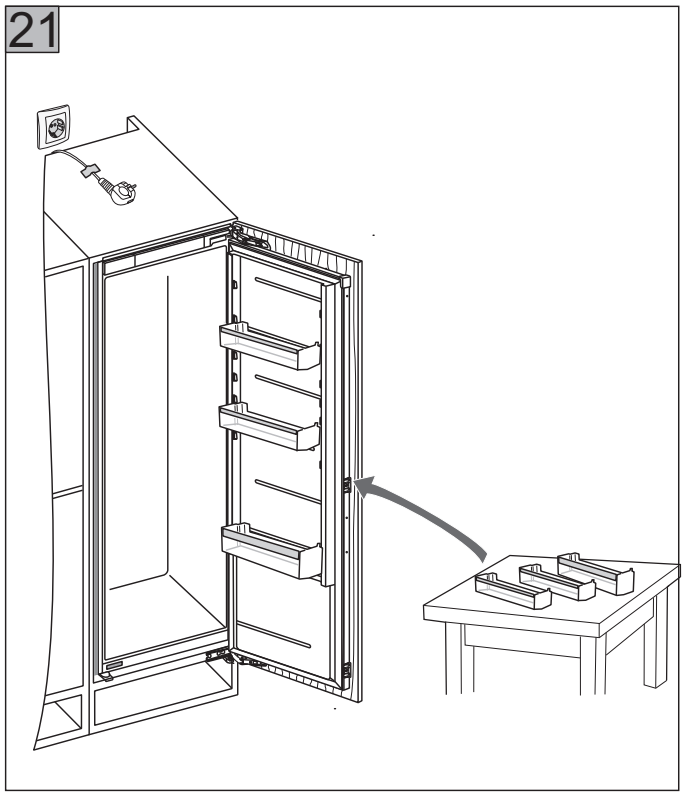
21

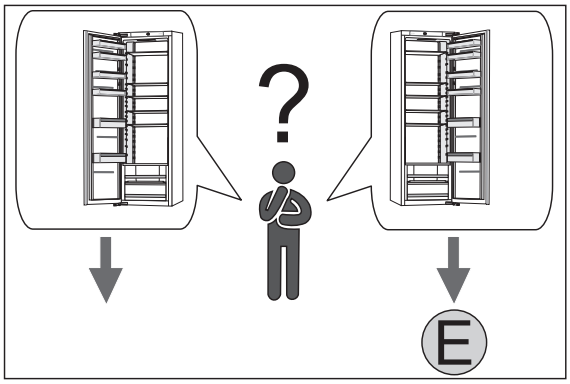
?
E

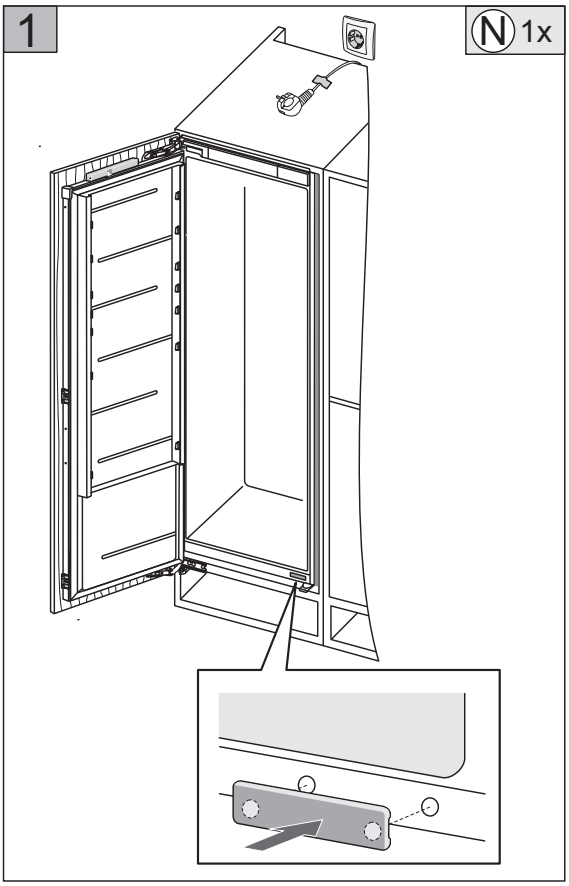
1
N 1x

E

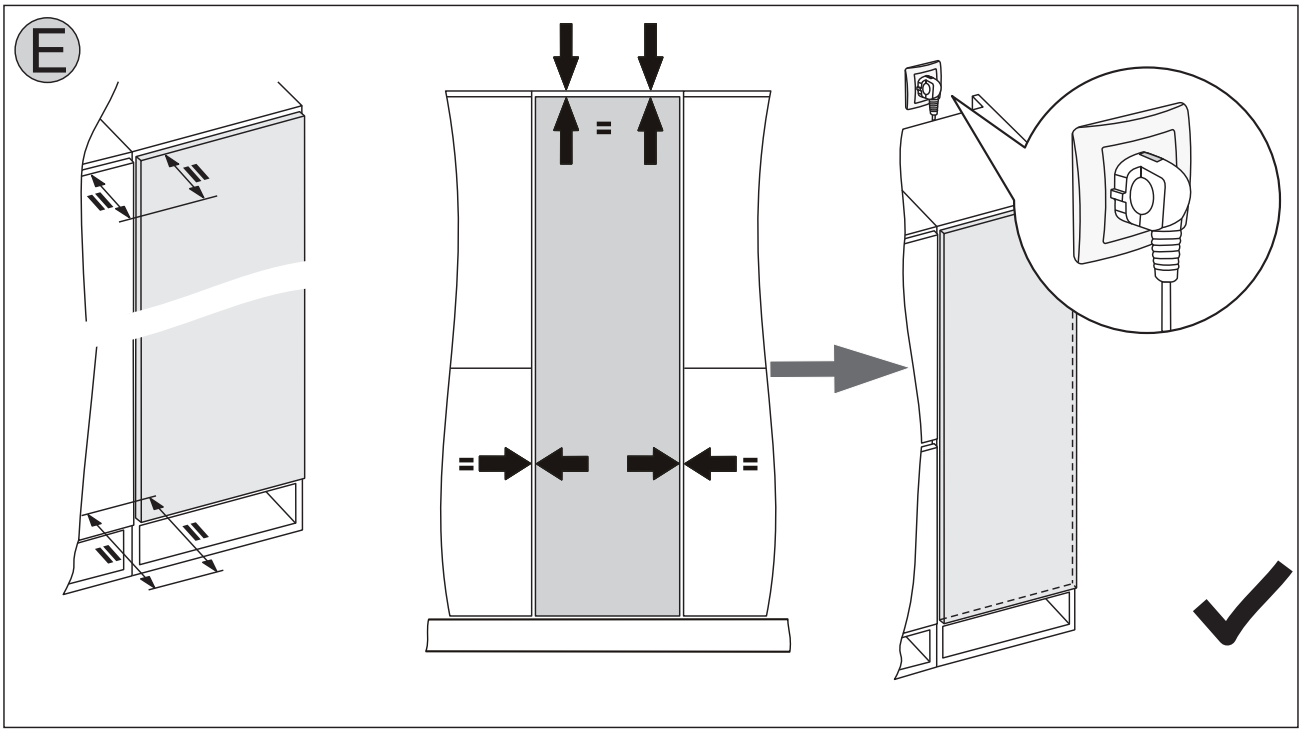
E

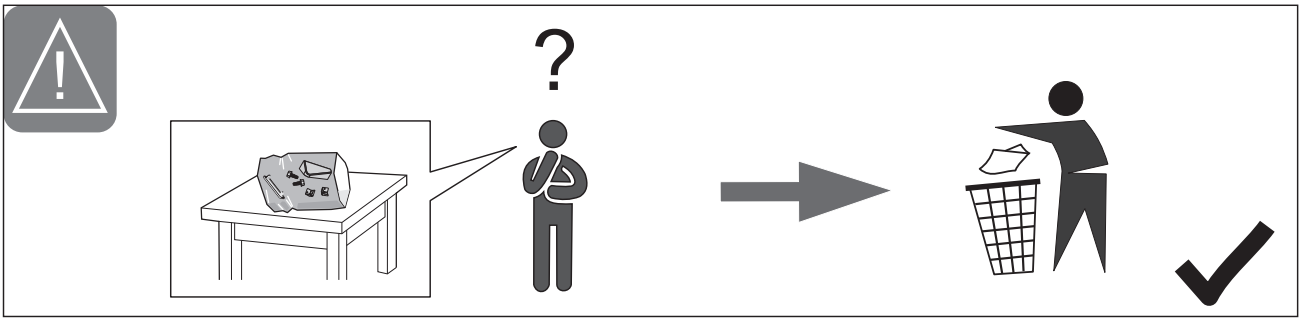
?